APPARATO DISTRIBUTORE 2 C N.A
(Insieme dell'albero a camme)

Gruppo 744 (101 a 125 a 125)

Disegni: N. FS. 2189020; Caprotti N. 9360/1.

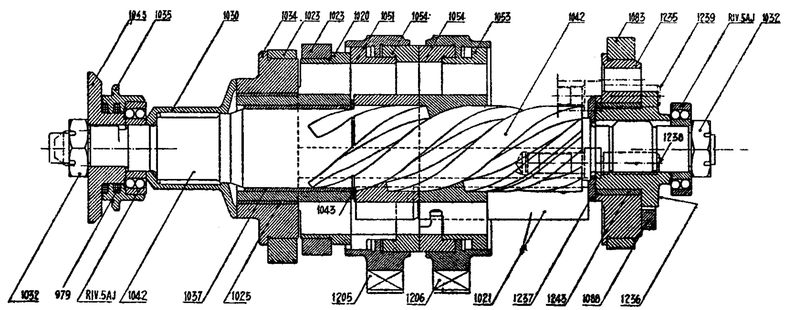

Questo apparato proviene dal tipo 2 C N d' origine (per le locomotive gruppo 744), in seguito a modificazione del profilo della camma II d' introduzione ed alla sostituzione del profilo della camma di scarico.

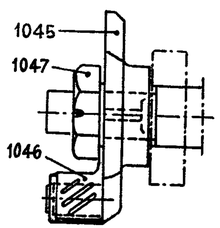

Manovellina d' origine a dente fisso trasformata applicando il pattino 1046 in occasione delle succitate modifiche all' apparato.

APPARATO DISTRIBUTORE 2 C N. 1.A
(Insieme dell'albero a camme)

Disegni: FS. N. 2178040; Caprotti N. 9361.

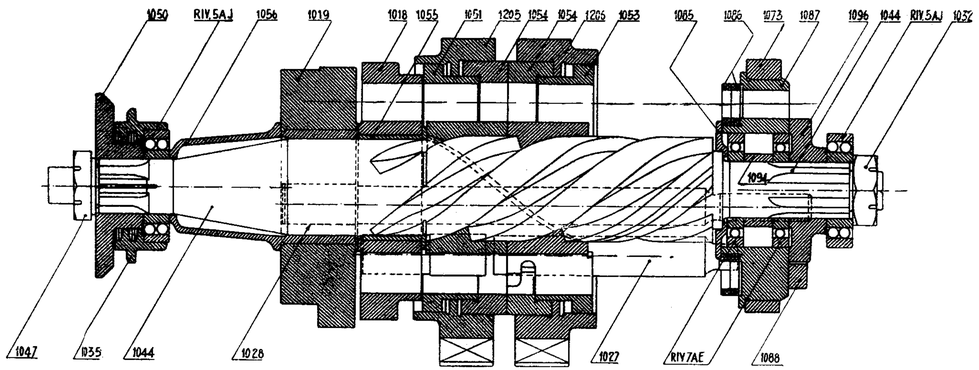

Questo apparato proviene dal tipo 2 CN.1, in seguito a modificazione della camma II d'introduzione ed alla sostituzione del profilo della camma di scarico.

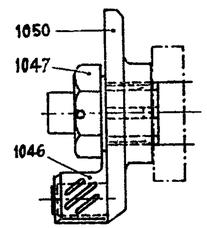

Manovellina d' origine a pattino riportato.

Tracciato, sulla manovellina, per verifica calettatura camme.

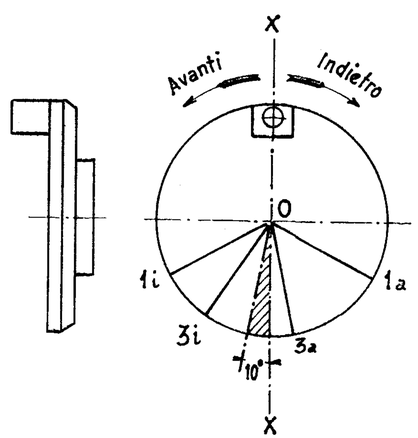

1 a = Linea delle camme d'introduzione a marcia avanti.
1 i = » » » » » » indietro.
3 a = » » » di scarico » » avanti.
3 i = » » » » » » » indietro.

AVVERTENZE: Questi apparati servono esclusivamente per le locomotive gruppo 744 e *non sono* intercambiabili con quelli tipo 2 CN e 2 CN. 1, aventi numeri di fabbrica da 2125 in avanti (che servono per i gruppi 625 e 640). Possono essere montati promiscuamente fra loro sulla stessa locomotiva.

Elaborazione grafica di Giancarlo Giacobbo