APPARATO DISTRIBUTORE 4 C N . A
(Insieme dell'albero a camme)

Gruppo 685 (501 a 651) e 746 (107 e 108).
Disegni: FS. N. 2189000; Caprotti N. 9094/1.

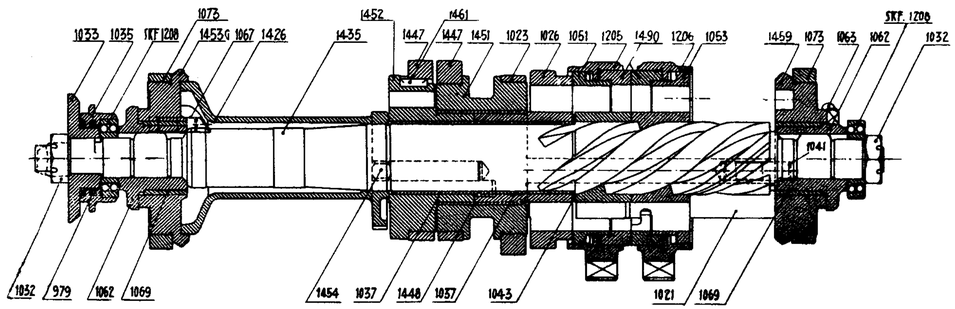

Questo apparato proviene dal tipo 4 C N per locomotive a 16 e a 14 Kg/cm² di pressione (numerati da 4101 in avanti) mediante modifica delle camme di scarico e degli anelli delle chiocciole.

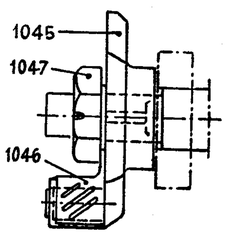

Varianti alla manovellina d'origine, indispensabili per le locomotive nelle quali gli alberi trasversali di trasmissione sono sopportati da cuscinetto a sfere.

Tracciato, sulla manovellina, per verifica calettatura camme.

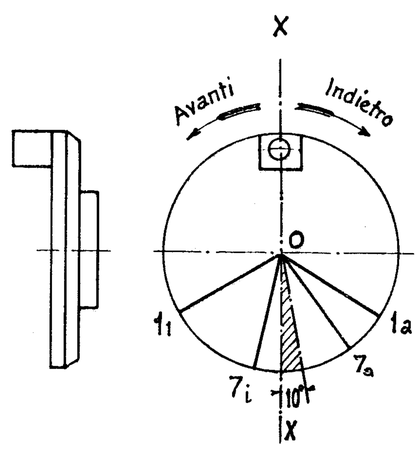

1 a = linea delle camme d' introduzione a marcia avanti.
1 i = » » » » » » indietro.
7 a = » » » di scarico » » avanti.
7 i = » » » » » » indietro.

APPARATO DISTRIBUTORE 4 C N . 1
(Insieme dell'albero a camme)

Gruppo 685 (501 a 651) e 746 (107 e 108).
Disegni: FS. N. 2130261; Caprotti N. 5803/2.

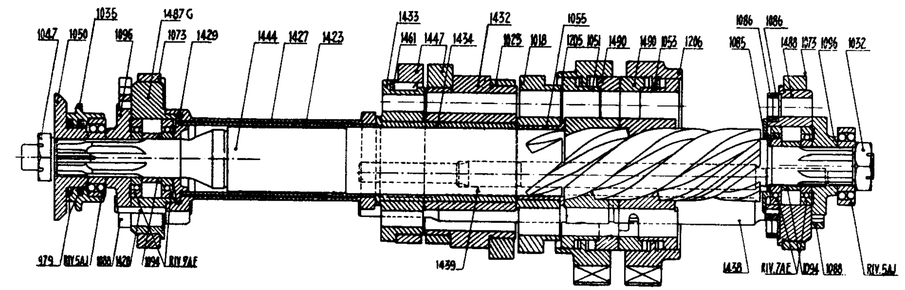

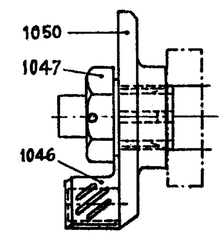

Manovellina d' origine a pattino riportato.

AVVERTENZE: Questi apparati servono solo per locomotive a 16 e a 14 Kg/cm² di pressione. Sono intercambiabili fra loro ma *non* con quelli tipo 4 CN, numerati da 4101 in avanti, e *nemmeno* con gli apparati tipo 4 CN, aventi numeri fino a 4100. (Questi ultimi servono per le locomotive gruppo 685 (955 a 984 a 12 Kg cm² di pressione). E' bene che gli apparati 4 CN. A e 4 CN . 1 *non vengano* montati promiscuamente fra loro sulla stessa locomotiva.

Elaborazione grafica di Giancarlo Giacobbo