APPARATO DISTRIBUTORE 4 C N.

(Insieme dell'albero a camme)

Gruppo 685 (955 a 964).

Disegni: FS. N. 2188970; Caprotti N. 9818/1.

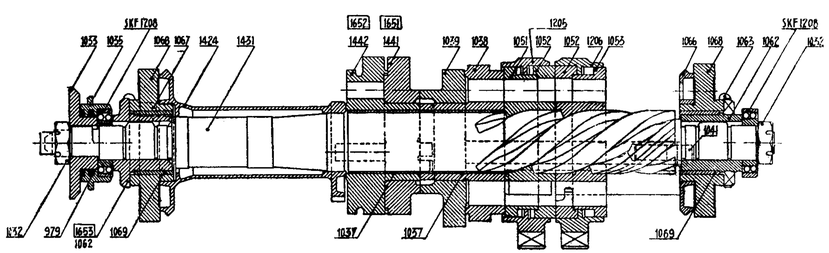

Questo apparato porta impresso sulla scatola il numero di fabbrica da 4001 a 4020. I pezzi 1651, 1652, 1653 servono esclusivamente per locomotive con manovelle calettate a 135°.

Gruppo 685 (965 a 984).

Disegni: FS. N. 2188980; Caprotti N. 3206/1-335.

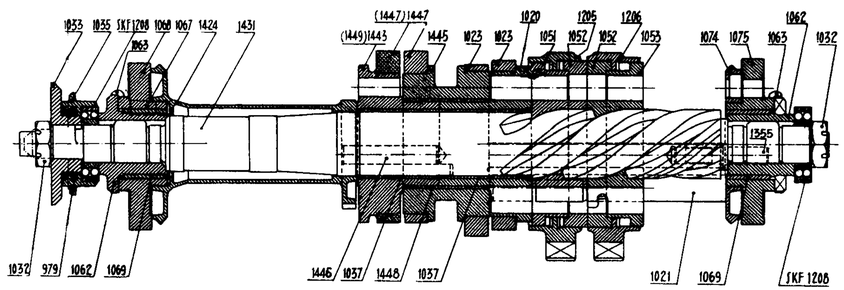

Questo apparato porta impresso sulla scatola il numero di fabbrica da 4021 a 4100. Il pezzo 1443 può essere sostituito dai pezzi 1447 e 1449.

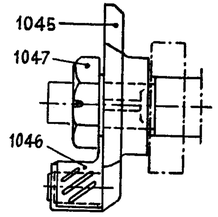

Varianti alla manovellina d'origine, indispensabili per le locomotive nelle quali gli alberi trasversali di trasmissione sono sopportati da cuscinetto a sfere.

Tracciato, sulla manovellina, per verifica calettatura camme.

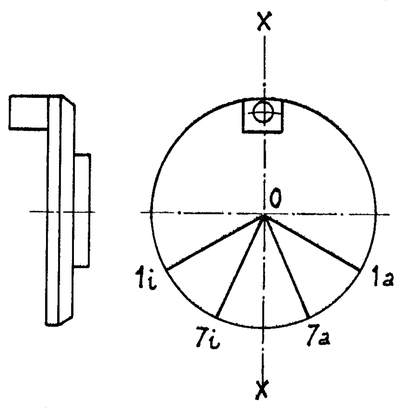

1 a = linea delle camme d' introduzione a marcia avanti.
1 i = » » » » » » indietro.
7 a = » » » di scarico » » avanti.
7 i = » » » » » » indietro.

AVVERTENZE: Questi apparati servono solo per locomotive a Kg/cm² di pressione. Gli apparati completi sono intercambiabili e possono essere usati promiscuamente fra loro sulle locomotive gruppo 685 (955 a 984); *non sono* però intercambiabili alcuni pezzi componenti l'apparato.

Elaborazione grafica di Giancarlo Giacobbo