Nomenclatura dei pezzi per l'inversione del movimento

1 Giunti Oldham
2 alberi anteriori (sinistro, destro)
3 leve di rinvio (sinistra, destra)
4 tiranti trasversali
5 ruota dentata della catena
6 sopporto della ruota dentata della catena
7 catena del riduttore
8 tendicatena del riduttore
9 pignone della catena
10 sopporto del pignone della catena
11 copertura del gruppo catena
12 mensola » » »
13 » della leva di rinvio
14 supporto anteriore dell'albero di comando
15a albero di comando (codolo anteriore)
15b » » » (parte centrale)
15c » » » (codolo posteriore)
16 sopporto posteriore dell'albero di comando
17 volantino di comando
18 maniglia di fermo del volantino
19 fascia graduata
20 sostegno del gruppo in cabina
21 pignone del riduttore di rinvio
22 settore dentato del riduttore di rinvio
23 scatola del riduttore di rinvio
24 giunto cardanico del riduttore di rinvio
25 vite senza fine » » » »
26 settore dentato » » » »
27 leva a mano di comando
28 nottolino di fermo della leva a mano
29 maniglia del nottolino
30 settore dentato del cavalletto
31 impugnatura (del volantino, della leva)
32 cavalletto della leva a mano

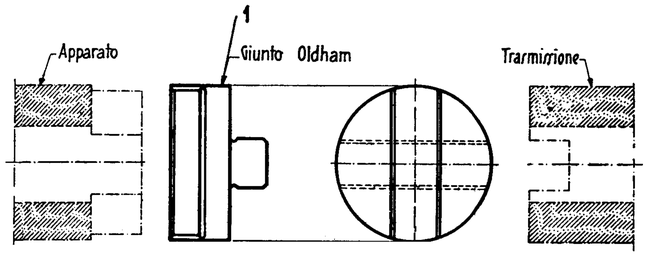

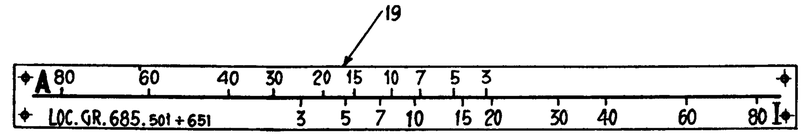

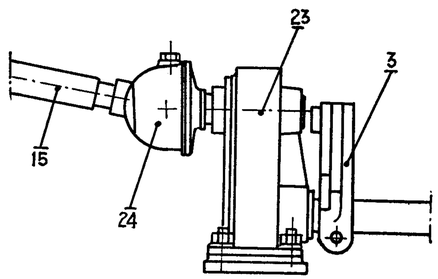

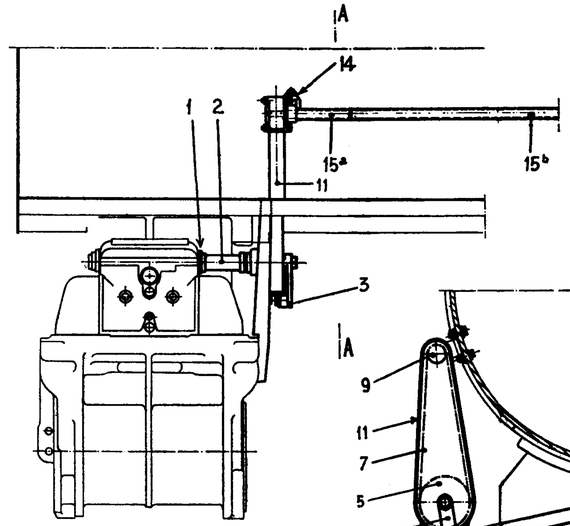

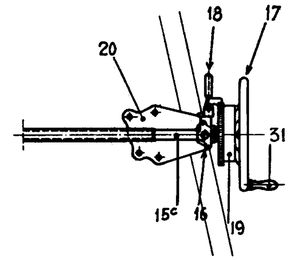

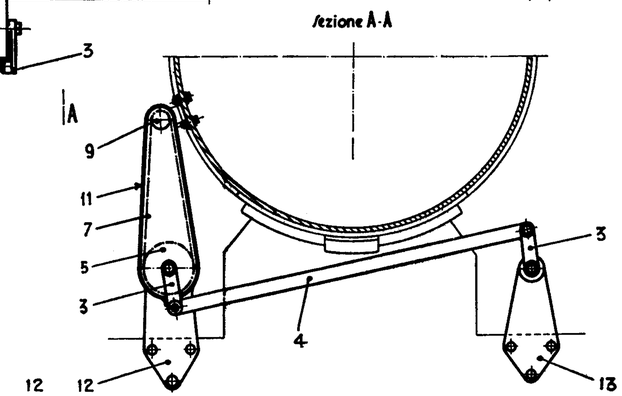

RIDUTTORE A CATENA DI RINVIO DEL MOVIMENTO

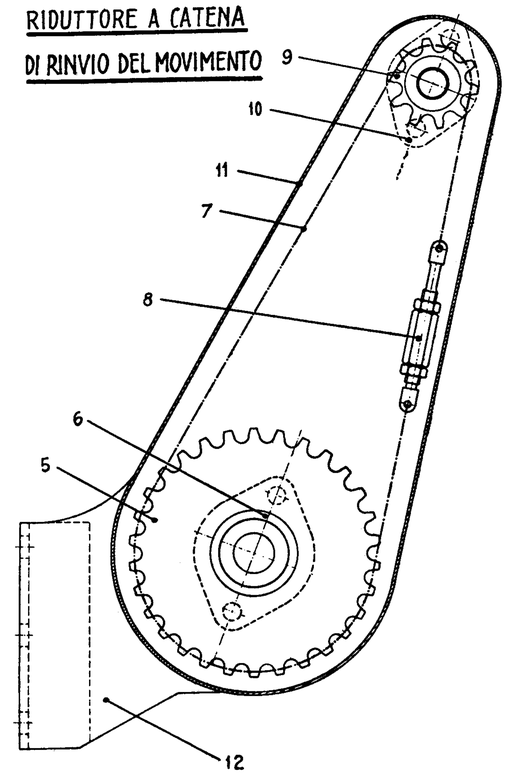

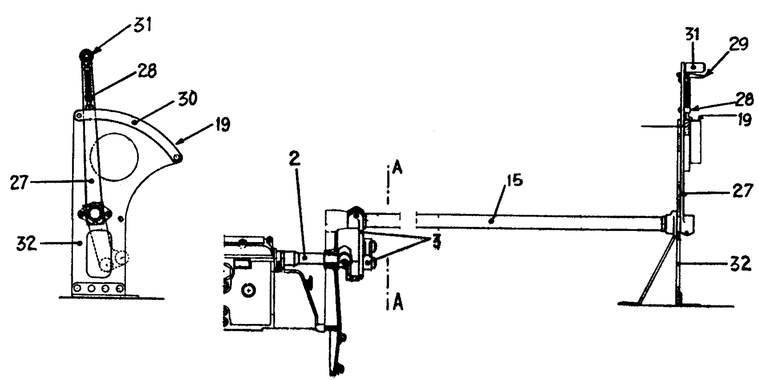

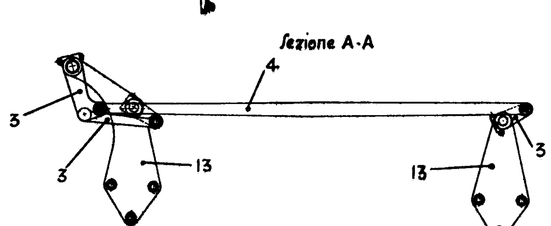

RIDUTTORE A VITE SENZA FINE DI RINVIO DEL MOVIMENTO

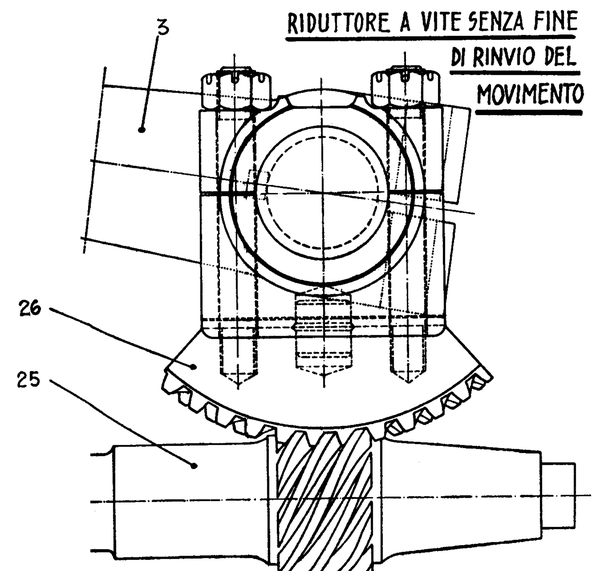

RIDUTTORE A INGRANAGGI DI RINVIO DEL MOVIMENTO

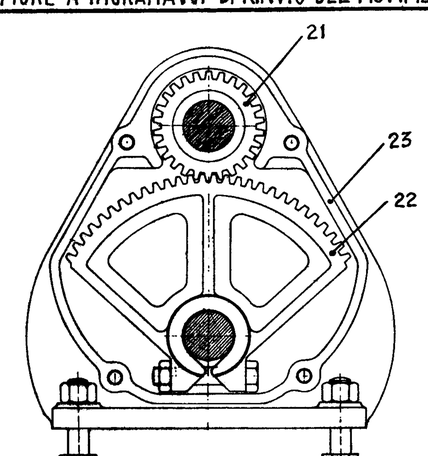

Elaborazione grafica di Giancarlo Giacobbo